2002　DUNLOP　CUP　全国選抜ジュニアテニス選手権大会

１２才以下　　女子

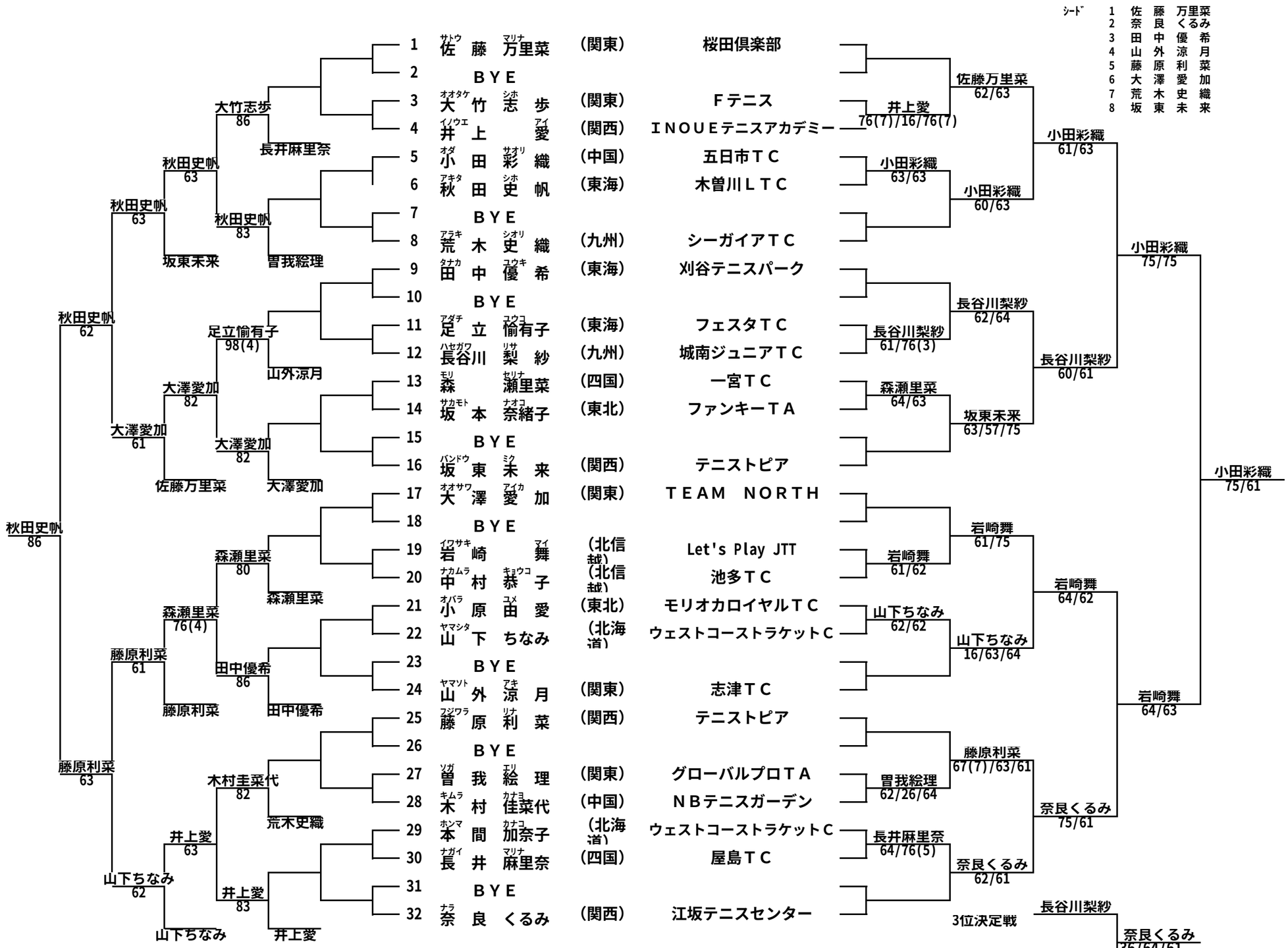

補欠１　中野 亜美（九州・岩田屋ＴＳ）
補欠２　内仲 葵（関西・瑞光ＴＣ）