日本スポーツマスターズ2007　女子シングルス

2007／9／15〜9／17

1. 土屋　章子（ヴァルブランシュ／京都府）
2. 原　由美子（ＪＡＭカンパニー／島根県）
3. 柴田　佳子（５Ｃ／鳥取県）
4. 竹村　育子（ヤマダテニス企画／和歌山県）
5. ＢＹＥ
6. 堀田　恵美（百十四銀行テニス部／香川県）
7. 鶴山　美穂（チームＳ・Ｅ・Ｎ／石川県）
8. 寺尾　直美（防府グリーンＴＣ／山口県）
9. 上戸　仁美（トレディアテニスクラブ／長崎県）
10. 吉岡　千帆（リザーブテニスクラブ／宮崎県）
11. 國安　まり枝（熊大本荘テニスクラブ／熊本県）
12. 鴫原　悦子（グリーンアカデミーテニスクラブ／福島県）
13. 佐々木　絵里（目黒テニスクラブ／東京都）
14. 梅田　明子（チアーズ／三重県）
15. 桧山　稚子（アシニス／広島県）
16. 田川　美岐（守山テニスクラブ／滋賀県）
17. 笹田　節子（富山県テニス協会／富山県）
18. 櫻井　美和子（メガロス柏／千葉県）
19. 若竹　智佳恵（テニスプラザ尼崎／兵庫県）
20. ＢＹＥ
21. 林　由佳子（徳島ローンテニスクラブ／徳島県）
22. 小川　久美子（胎内ＴＡ／新潟県）
23. 真田　絹子（榛原グリーンテニスクラブ／奈良県）
24. 青木　明美（ＹＳＣ／神奈川県）

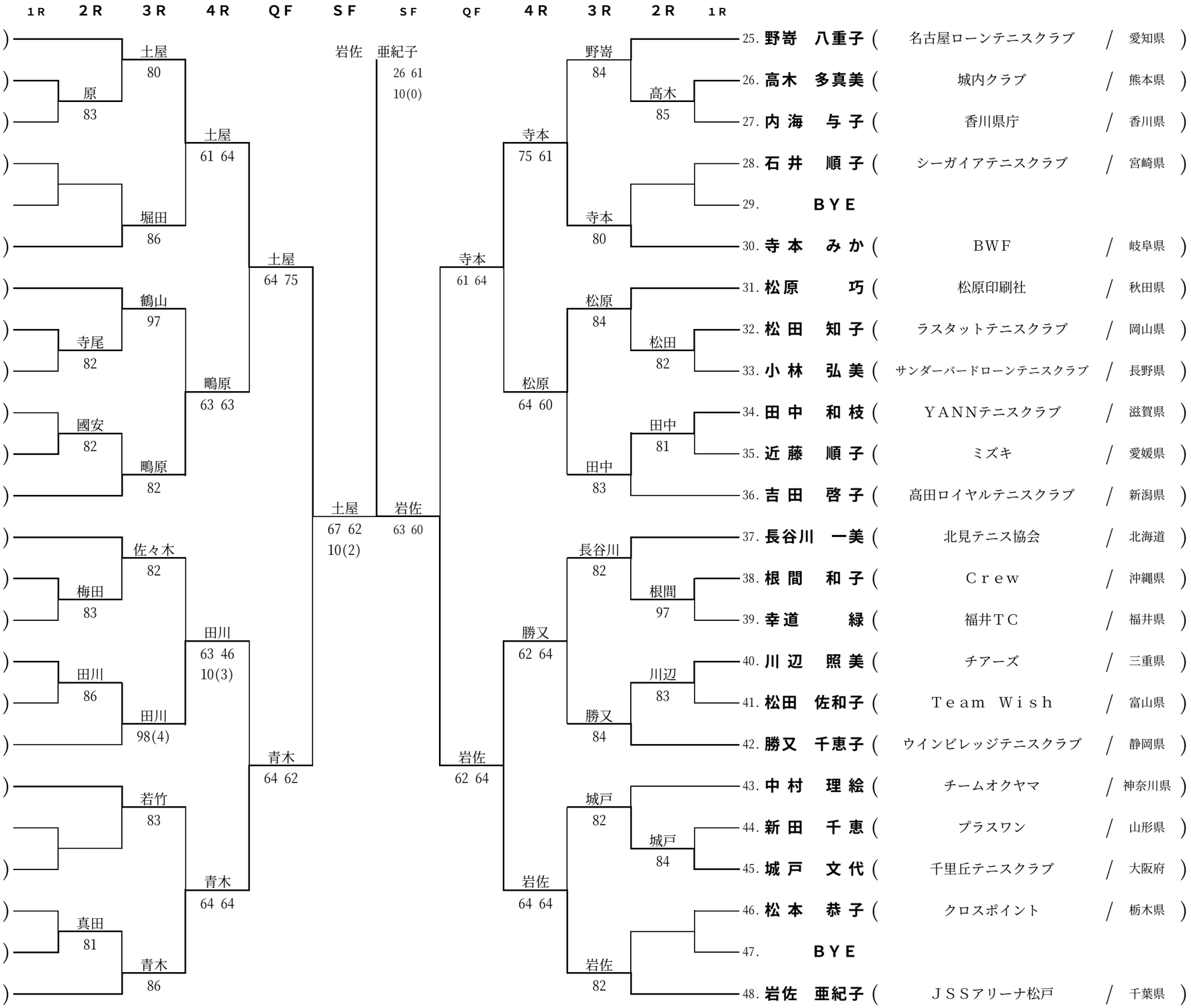

シード

① 土屋　章子　③ 吉田　啓子　⑤ 鴫原　悦子　⑦ 青木　明美

② 岩佐亜紀子　④ 佐々木絵里　⑥ 野嵜八重子　⑧ 長谷川一美