日本スポーツマスターズ2006　男子ダブルス

2006／9／16〜9／19

1.	秋山 敏行	Club Hit	埼玉県
	浜中 義治	Club Hit	
2.	石井 孝明	三菱ガス化学	岡山県
	寺師 政夫	三菱ガス化学	
3.	中川 雅彦	ファミリーインドアTC	新潟県
	吉川 義則	ファミリーインドアTC	
4.	増渕 敏之	サンテニスクラブ	栃木県
	福田 房夫	サンテニスクラブ	
5.	BYE		
6.	松下 直人	高松南テニスクラブ	香川県
	木岡 義昭	高松南テニスクラブ	
7.	山本 昌毅	ウエストヒルズテニスクラブ	石川県
	中元 学	マスターズ	
8.	柏井 正樹	チームグリーン	島根県
	永原 学	チームDENEB	
9.	BYE		
10.	高芝 純明	ISTC	高知県
	山中 達男	高知ローンテニスクラブ	
11.	田村 勝	駿河台ローンテニスクラブ	静岡県
	岩本 洋明	駿河台ローンテニスクラブ	
12.	松尾 茂保	マウンティンTC	和歌山県
	柳川 豊和	マウンティンTC	
13.	小谷 卓宏	ラ・ポームTC	徳島県
	住友 秀人	ラ・ポームTC	
14.	山内 勇	熊本市役所	熊本県
	吉村 和敏	熊本市役所	
15.	大泉 邦広	山形ローンTC	山形県
	粟野 龍一	NECファミリーTC	
16.	伊藤 恒一郎	守谷テニスクラブ	茨城県
	柴崎 卓也	サンスポーツテニスクラブ	
17.	BYE		
18.	山内 通秀	浜松信用金庫	静岡県
	栗原 賀夫	関東自動車工業	
19.	都甲 治	日向グリーンTC	宮崎県
	鈴木 徹	日向グリーンTC	
20.	佐々木 裕一	一関ラブオールテニスクラブ	岩手県
	谷地 正人	パーセルTC	
21.	BYE		
22.	中川 恒雄	JFEスチール	広島県
	原田 好美	JFEスチール	
23.	小松 信一	ATC	長野県
	手塚 太久	ATC	
24.	保田 信一	おはようTC	富山県
	松枝 文男	上市美ん奈テニスクラブ	
25.	白谷 健治	TEAM20S	愛媛県
	山田 辰巳	うーさんず	
26.	丸井 康生	丸井テニスクラブ	滋賀県
	美濃岡 聡	ラフォーレテニスクラブ	
27.	広田 豊彦	千葉県庁	千葉県
	吉岡 寿人	千葉県庁	
28.	海野 広規	ウンノストロベリーテニス	静岡県
	鈴木 肇	東名吉田グリーンテニスクラブ	
29.	BYE		
30.	金澤 光俊	チームファミリーテニスクラブ	奈良県
	谷 博文	チームファミリーテニスクラブ	
31.	中川 勝範	Team ADVANCE	広島県
	高本 明	Team ADVANCE	
32.	藤本 要	福島学院大学	福島県
	渡辺 良晃	あさかファミールTC	
33.	BYE		
34.	岩枝 俊直	東ソー	山口県
	横田 三男	東ソー	
35.	松居 晃司	皆生LTC	鳥取県
	古志 正人	鳥取県西部消防局	
36.	秋山 郁夫	川西市ローンテニスクラブ	兵庫県
	西脇 寛	川西市ローンテニスクラブ	
37.	木塚 信二	長住テニスクラブ	福岡県
	賀来 祐輔	長住テニスクラブ	
38.	古山 直征	松阪テニスチーム	三重県
	辰巳 佳夫	松阪テニスチーム	
39.	渡部 訓寵	五日市TC	広島県
	山下 眞	五日市TC	
40.	神山 英雄	海自佐世保	長崎県
	河原 昭宏	海自佐世保	
41.	BYE		
42.	佐々木 眞人	千代テニスクラブ	静岡県
	木下 俊也	ウィンビレッジテニスクラブ	
43.	谷口 親夫	ファミリーインドアTC	新潟県
	小林 俊明	新潟市水道局	
44.	笠井 達夫	ATP	福井県
	木本 茂	ATP	
45.	BYE		
46.	山田 利光	沖電気宮崎TC	宮崎県
	岩田 誠	サンタハウスTC	
47.	熊谷 俊一	ユートピアテニスアカデミー	秋田県
	逸見 彰彦	ユートピアテニスアカデミー	
48.	辻本 叔彦	オージースポーツ	大阪府
	安部 芳政	千里丘テニスクラブ	

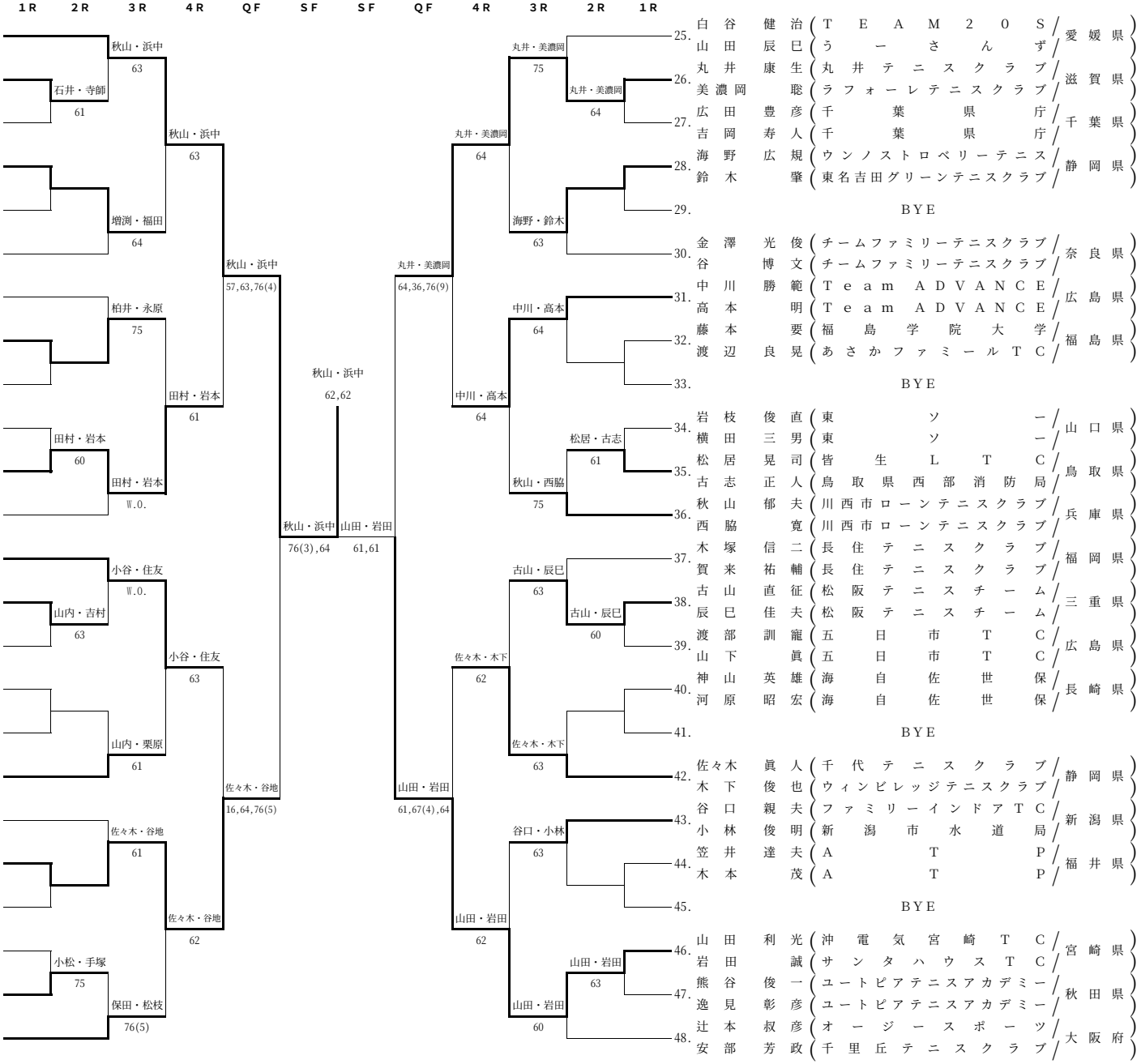

シード

① 秋山・浜中（埼玉）　③ 秋山・西脇（兵庫）　⑤ 松尾・柳川（和歌山）　⑦ 保田・松枝（富山）

② 辻本・安部（大阪）　④ 小谷・住友（徳島）　⑥ 白谷・山田（愛媛）　⑧ 木塚・賀来（福岡）