ダンロップ全日本ジュニアテニス選手権'06　supported by NISSHINBO

2006.8.4.～16.　大阪・靭テニスセンター

18歳以下女子ダブルス　No.1.

シード	No.	選手	地域	所属
1	1	井上 明里	九州	沖縄尚学高
		越野 由梨奈	東海	愛知産業大工業高
	2	松本 梢	九州	鳳凰高
		境 有紀	九州	鳳凰高
	3	赤石 由衣	北海道	札幌日大高
		赤石 由佳	北海道	札幌日大高
	4	守屋 友里加	関東	荏原SSC
		野宮 恵利菜	関東	荏原SSC
	5	伊藤 綾香	中国	安田女子高
		楠瀬 優樹	中国	米子北高
	6	中澤 亜希	東海	四日市商業高
		遠藤 真美	東海	四日市商業高
	7	濱田 由希	四国	済美高
		高橋 千紗都	四国	済美高
6	8	奥間 安祐美	関東	志津TC
		山外 涼月	関東	志津TC
4	9	鈴木 里英	関東	SHOW.T.P
		鈴木 聡子	関東	IHSM
	10	川崎 智恵美	関西	大阪ﾃﾆｽｱｶﾃﾞﾐｰ
		今出川 教子	関西	大阪ﾃﾆｽｱｶﾃﾞﾐｰ
	11	加藤 理奈	関東	桜田倶楽部
		矢野 舞子	関東	桜田倶楽部
	12	森 麻子	九州	筑陽学園高
		重藤 真知子	九州	筑陽学園高
	13	安部 千尋	関西	園田学園高
		内仲 葵	関西	園田学園高
	14	木代 縁	東海	日大三島高
		石田 佳菜子	東海	浜松西高
	15	遠藤 由子	東北	ﾅｽﾊﾟTA
		高橋 志奈	東北	東北学院榴ヶ岡高
7	16	福島 朱梨	九州	宮崎商業高
		横山 奈美	九州	宮崎商業高

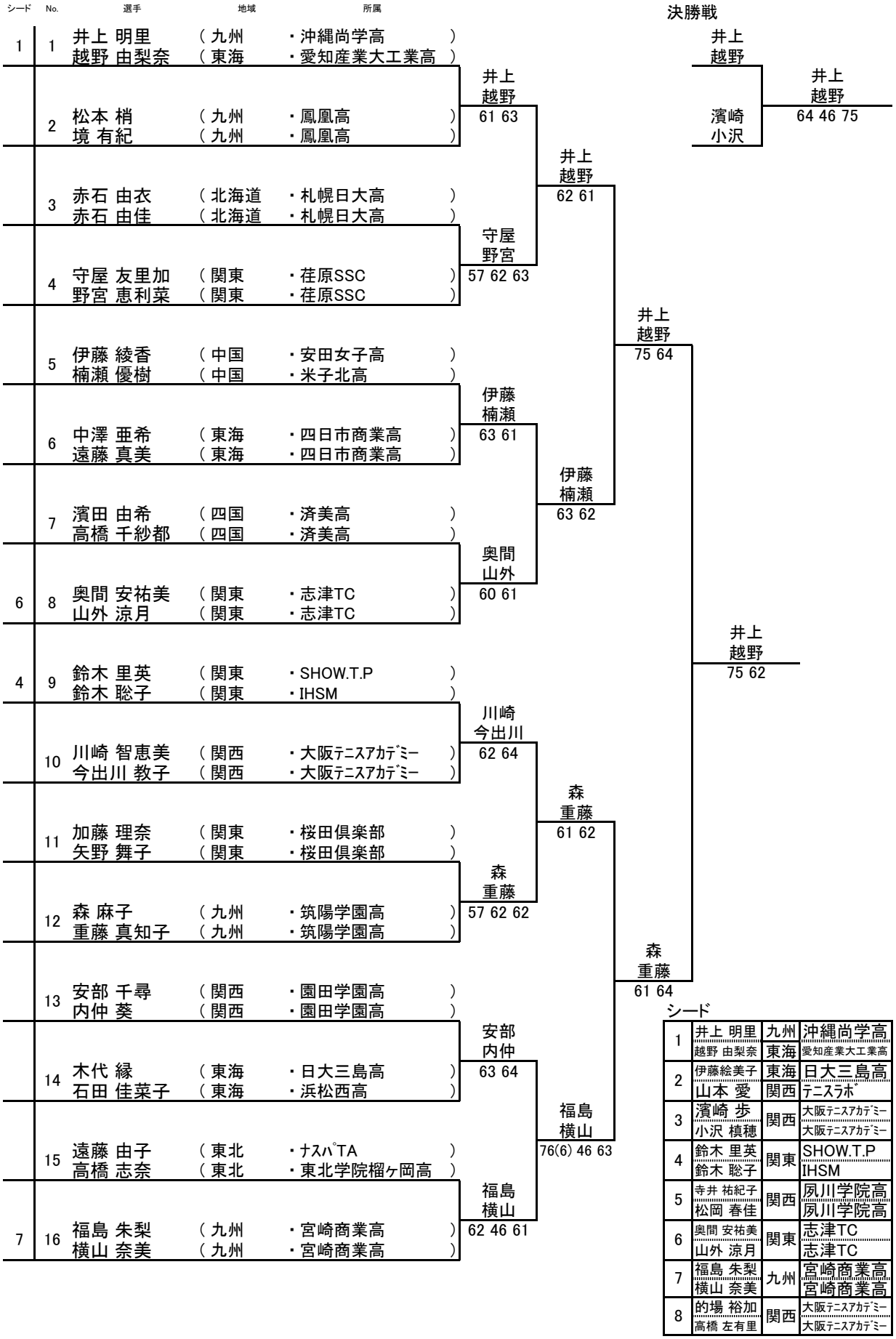

シード

1	井上 明里	九州	沖縄尚学高
	越野 由梨奈	東海	愛知産業大工業高
2	伊藤絵美子	東海	日大三島高
	山本 愛	関西	ﾃﾆｽﾗﾎﾞ
3	濱崎 歩	関西	大阪ﾃﾆｽｱｶﾃﾞﾐｰ
	小沢 槙穂		大阪ﾃﾆｽｱｶﾃﾞﾐｰ
4	鈴木 里英	関東	SHOW.T.P
	鈴木 聡子		IHSM
5	寺井 祐紀子	関西	夙川学院高
	松岡 春佳		夙川学院高
6	奥間 安祐美	関東	志津TC
	山外 涼月		志津TC
7	福島 朱梨	九州	宮崎商業高
	横山 奈美		宮崎商業高
8	的場 裕加	関西	大阪ﾃﾆｽｱｶﾃﾞﾐｰ
	高橋 左有里		大阪ﾃﾆｽｱｶﾃﾞﾐｰ

ダンロップ全日本ジュニアテニス選手権'06　supported by NISSHINBO

2006.8.4.～16.　大阪・靭テニスセンター

18歳以下女子ダブルス　No.2.

シード	No.	選手	地域	所属
8	17	的場 裕加	関西	・大阪ﾃﾆｽｱｶﾃﾞﾐｰ
		高橋 左有里	関西	・大阪ﾃﾆｽｱｶﾃﾞﾐｰ
	18	中野 美優	中国	・岡山学芸館高
		宮本 紗織	中国	・岡山学芸館高
	19	酒井 優理子	九州	・柳川高
		兎 受延	九州	・柳川高
	20	松重 貴子	関東	・秀明英光高
		堀中 香里	関東	・秀明英光高
	21	小笹 衣利可	関西	・夙川学院高
		辰野 愛美	関西	・夙川学院高
	22	藤原 舞	北海道	・札幌清田高
		佐藤 友里絵	北海道	・札幌清田高
	23	上村 千都	北信越	・仁愛女子高
		菅村 由香	北信越	・仁愛女子高
3	24	濱崎 歩	関西	・大阪ﾃﾆｽｱｶﾃﾞﾐｰ
		小沢 槙穂	関西	・大阪ﾃﾆｽｱｶﾃﾞﾐｰ
5	25	寺井 祐紀子	関西	・夙川学院高
		松岡 春佳	関西	・夙川学院高
	26	西岡 一美	四国	・徳島市立高
		安部 陽奈	四国	・徳島市立高
	27	最上 麻里奈	東北	・聖霊高
		小松 佳南	東北	・聖霊高
	28	井村 加奈	東海	・名経大市邨高
		井村 麻衣	東海	・名経大市邨高
	29	岩崎 紗央里	関東	・ｱｰﾄﾋﾙTC
		河合 美佳	関東	・Sinone TCO
	30	品田 祐希	北信越	・仁愛女子高
		長井 美沙紀	北信越	・仁愛女子高
	31	幸田 安未	関西	・大阪ﾃﾆｽｱｶﾃﾞﾐｰ
		更科 美帆	関西	・大阪ﾃﾆｽｱｶﾃﾞﾐｰ
2	32	伊藤絵美子	東海	・日大三島高
		山本 愛	関西	・ﾃﾆｽﾗﾎﾞ

的場 高橋 61 61	的場 高橋 62 63	濱崎 小沢 75 46 61	濱崎 小沢 64 62
松重 堀中 62 62			
小笹 辰野 62 67(1) 63	濱崎 小沢 61 75		
濱崎 小沢 60 61			
寺井 松岡 60 60	寺井 松岡 61 62	伊藤 山本 75 63	
井村 井村 75 76(4)			
品田 長井 64 62	伊藤 山本 62 60		
伊藤 山本 64 62			

補欠

1	下田 真莉奈	関東	昭和の森JTS
	木川 里奈		東京JTTC
2	森 加奈子	関西	園田学園高
	貝塚 美沙		園田学園高

ディレクター：　石山 邦彦

レフェリー　：　海原 真弓