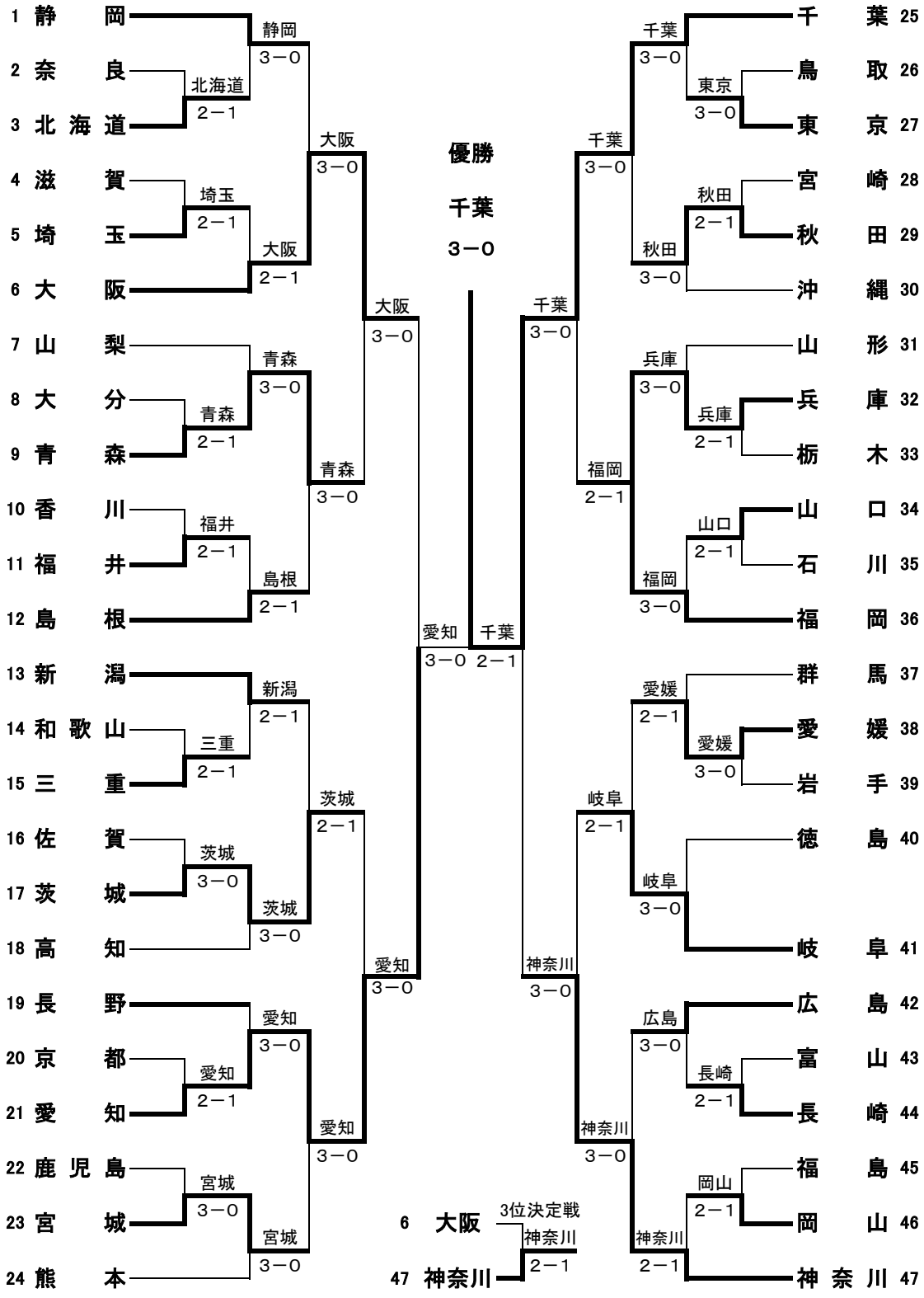第25回　全国レディースステニス大会　全国決勝大会